LINHAI

SAUGOS ĮSPĖJIMAI

Dėmesio: yra gaisro pavojus, kai transporto priemonė važiuoja ant žemės, kurios žolė išdžiūvus arba transporto priemonė stovi ant tokio paviršiaus, o variklis yra karštas.

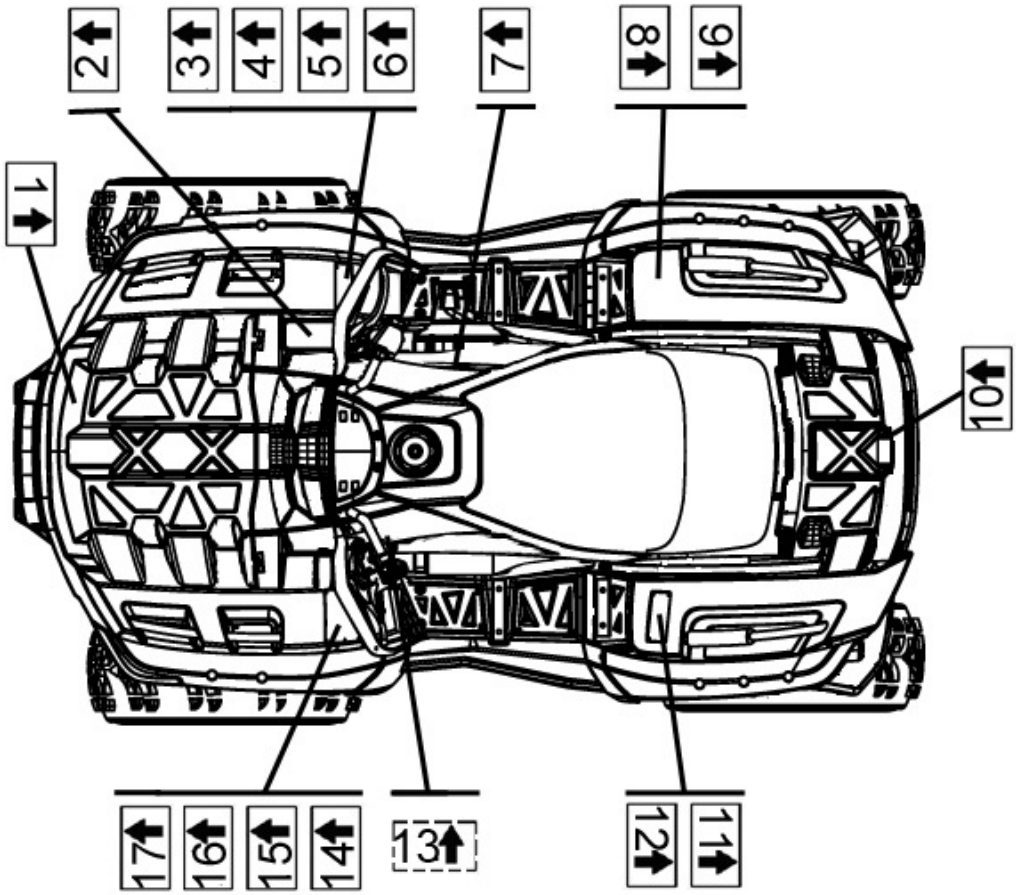

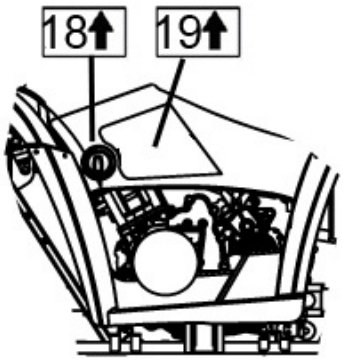

PASTABA:
Įspėjamieji lipdukai buvo patalpinti ant transporto priemonės Jūsų saugumui. Atidžiai perskaitykite ir sekite instrukcijas ant kiekvieno lipduko. Jei bet koks lipdukas tampa neįskaitomas ar nusiklijuoja, kreipkitės į savo platintoją dėl pakaitalų.

Dėmesio: yra gaisro pavojus, kai transporto priemonė važiuoja ant žemės, kurios žolė išdžiūvus arba transporto priemonė stovi ant tokio paviršiaus, o variklis yra karštas**.**

SAUGOS ĮSPĖJIMAI

1.

DĖMESIO
NETEMPKITE PRIKABINĘ PRIE RĖMO AR BAMPERIO. Transporto priemonės apgadinimas arba apsivertimas gali lemti sunkų sužalojimą ar net mirtį. Tempkite prikabinę prie kablio arba gervės. Maksimalus priekinio rėmo ir daiktadėžės apkrovimas 22 lbs/10kg.

2.

DĖMESIO
Nenuimkite radiatoriaus dangtelio kai variklis ir radiatorius yra karšti. Deginantis skystis ir garai gali išsivežti nuo slėgio, kas galėtų lemti sunkų sužalojimą. Kai variklis atvėsta, atidarykite radiatoriaus dangtelį sekančiai: Uždėkite storą skudurą ar rankšluostį ant radiatoriaus dangtelio. Lėtai pasukite dangtelį prieš laikrodžio rodyklę iki užkirtiklio. Tai padės likusiems garams pasišalinti. Kai bet koks šnypštimo garsas liausis, paspauskite sukdami dangteli prieš laikrodžio rodyklę ir nuimkite jį.

3.

DĖMESIO
Perjungiant iš 4WD į 2WD, jungiklis liks 2WD pozicijoje bet 4WD mechanizmas vis dar gali likti įjungtas. 4WD galutinai išsijungs važiuojant ant kieto paviršiaus ar važiuojant atbulomis. 2WD indikatorius atsiras ant spidometro kai 4WD išsijungs.

4.

DĖMESIO
Tam kad išvengti transmisijos gedimų, perjunginėkite bėgius tik tada kai transporto priemonė stovi vietoje ir variklis dirba tuščiąja eiga.

5.

ĮSPĖJIMAS
TAM KAD IŠLAIKYTI SANKABĄ BEI TRANSMISIJĄ GEROJE BŪKLĖJE. Naudokite: Pažemintą pavarą: • Paprastai naudojant transporto priemonę mažesniu nei 11 km/h greičiu • Sunkiai traukiant • Važiuojant per šiurkščius paviršius (pelkes, kalnus ir t.t.) mažu greičiu Aukštą pavarą: • Paprastai naudojant transporto priemonę didesniu nei 11 km/h greičiu • Ant paviršiaus, kurio naudojamas didelis greitis.

6.

DĖMESIO
Vairuojant transporto priemonę vairuotojui neturinčiam 16 metų iškyla grėsmė sunkiai susižeisti ar mirti. NIEKADA nevairuokite šios transporto priemonės jei Jums nėra 16 metų.

7.

DĖMESIO
KARŠTI PAVIRŠIAI Niekados nelieskite variklio ar išmetimo sistemos po variklio darbo kol jie neatvės.

8.

DĖMESIO
Niekada nevažiuokite šia transporto priemone kalnais, kurių statumas yra didesnis nei 15 procentų. Tam, kad neapsiverstumėte kalnuotoje vietovėje, naudokite droselinę sklendę ir stabdžius tolygiai. Važiuoti su transporto priemone atbuline eiga net ir mažu greičiu gali būti pavojinga. Transporto priemonės vairavimas ir kontroliavimas gali tapti sudėtingi. Kad išvengti apsivertimo, venkite staigaus stabdymo ar aštrių posūkių.

9.

DĖMESIO
Bandymas perjungti transmisiją arba į keturis varomus ratus kol variklio greitis didesnis nei tuščioji eiga gali lemti kontrolės praradimą ar nulemti transmisijos ar vairavimo sistemos gedimą. Niekados nebandykite perjungti transmisijos ar į keturis varomus ratus kol variklio greitis didesnis nei tuščioji eiga.

10.

DĖMESIO
NETEMPKITE PRIKABINĘ PRIE RĖMO AR BAMPERIO. Transporto priemonės apgadinimas arba apsivertimas gali lemti sunkų sužalojimą ar net mirtį. Tempkite prikabinę prie kablio arba gervės. Maksimalus galinio rėmo apkrovimas 44,5 lbs/20kg.

11.

DĖMESIO
Traukiant pernelyg didelius krovinius gali lemti transporto priemonės nestabilumą ar kontrolės praradimą. Neviršykite kablio krovinio svorio. Įsitikinkite kad transporto priemonė važiuoja žema pavara ir mažu greičiu kai tempiama priekaba.

12.

DĖMESIO
Netinkamas padangų slėgis ar perpūtimas gali lemti kontrolės praradimą. Kontrolės praradimas gali lempti sunkius sužalojimus ar mirtį. Rekomenduojamas padangų slėgis: Priekinės: 35 kPa (5psi) Galinės: 35 kPa (5psi) Maksimalus vežamas svoris: 350 lbs. (150 kg)

13.

ĮSPĖJIMAS
Variklio/radiatoriaus aušinimo skystis tik etilenglikolio ir vandens mišinys. Pastaba: visada sekite aušinimo skysčio gamintojo maišymo rekomendacijų aušinimo apsaugai Jūsų vietovėje.

14.

DĖMESIO
Netinkamas keturračio naudojimas gali baigtis sunkiais sužalojimais ar mirtimi. Visada naudokite aprobuotą šalmą ir apsaugos reikmenis. Niekada nevežkite daugiau negu vieną keleivį. Nevairuokite transporto priemonės apsvaigę nuo narkotinių medžiagų ar alkoholio. Niekada nevežkite keleivio, kuris yra per mažas tvirtai padėti kojas ant pakojų ir saugiai laikytis už rankenų. Keleivis visuomet turi: • Naudoti aprobuotą šalmą ir apsaugos reikmenis • Saugiai laikytis už rankenų ir tvirtai padėti kojas ant pakojų kol sėdi keleivio sėdynėje • Paprašyti vairuotojo sulėtinti arba sustoti jei jaučiasi nepatogiai – nulipti ir eiti jei sąlygos to reikalauja. Niekados nevairuokite: • Be tinkamo apmokymo ir instruktažo • Greičiu kuris yra per didelis Jūsų sugebėjimams ar sąlygoms Visada: • Naudokite tinkamą važiavimo techniką tam, kad išvengti apsivertimų ant kalnų, grublėtų paviršių ir darant posūkius. Susiraskite ir perskaitykite vartotojo instrukciją. Vadovaukitės visomis instrukcijomis ir perspėjimais.

15.

DĖMESIO
Neužveskite kol droselinė sklendė yra atvira kadangi tai gali lemti kontrolės praradimą ko pasėkoje galima patirti sunkų sužalojimų ar net mirti

16.

PASTABA
Naudokite 4WD tik tada kai jis reikalingas, tai lems mažesnes kuro sąnaudas ir ilgesnį transporto priemonės tarnavimą.

17.

ĮSPĖJIMAS
Nekiškite jokio karštį generuojančio aksesuaro tokio kaip automobilio žiebtuvėlis kadangi jis gali sugadinti lizdą.

18.

DĖMESIO
Visada išjunkite kuro vožtuvą kai stovite. Jei ne, kuras tekės per karbiuratorių ir gali sukelti ugnį.

19.

DĖMESIO
Ši apsauga turi būti savo vietoje kol variklis dirba. Laikykite rankas, kojas, plaukus ir laisvą aprangą toliau nuo variklio, grandinės ir vairavimo komponentų.

KONTROLĖS IR DALIŲ FUNKCIJOS

Įkiškite raktą į rakto lizdą.

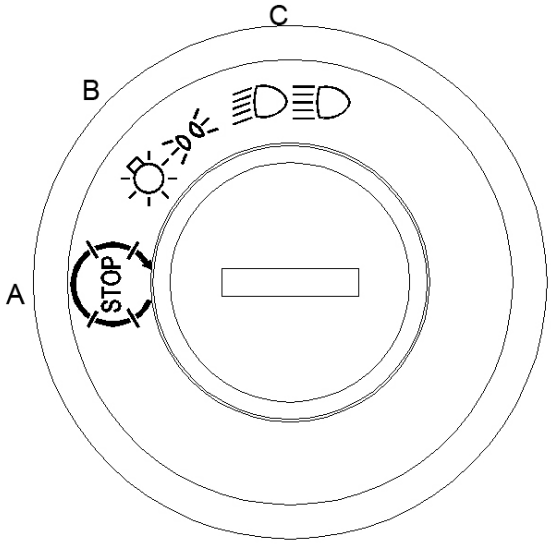

A. “Išjungta” B.“Įjungta” C.“Priekiniai žibintai”

“Išjungta”: Pasukite raktelį į šią poziciją variklio sustabdymui, išjunkite visas elektros grandines ir ištraukite raktelį.

“Įjungta”: Šioje pozicijoje keturračio elektrinė sistema yra įjungta, variklis gali būti užvestas ir raktelis negali būti ištrauktas.

“Priekiniai žibintai”: Šioje pozicijoje priekiniai žibintai bus įjungti.

ĮSPĖJIMAS

Niekados nepasukite raktelio į „išjungta“ poziciją kol keturratis juda. Priešingu atveju elektros sistema bus išjungta kas greičiausiai lems kontrolės praradimą ar nelaimingą atsitikimą. Visada įsitikinkite, kad keturratis sustojo prieš pasukant raktelį į „išjungta“ poziciją.

KONTROLĖS IR DALIŲ FUNKCIJOS

M550/M550L EURO (EFI) LCD prietaisų skydelis

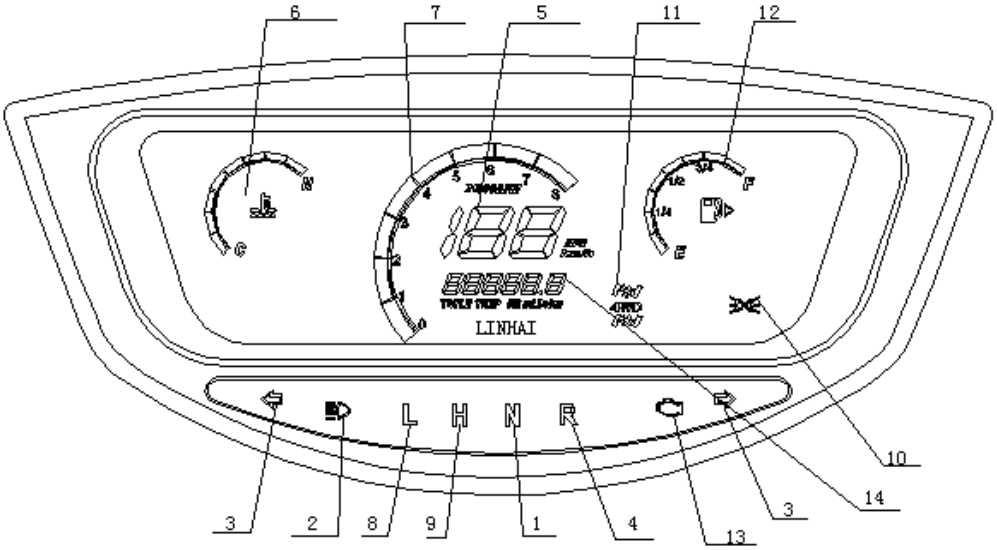

1. Neutrali indikatoriaus lemputė
2. Tolimųjų šviesų indikatoriaus lemputė
3. Posūkio indikatoriaus lemputė
4. Atbulinės eigos indikatoriaus lemputė
5. Spidometras
6. Aušinimo skysčio temperatūros matuoklis
7. Variklio apsisukimų matuoklis
8. Žemo greičio indikatoriaus lemputė
9. Didelio greičio indikatoriaus lemputė
10. Šviesos
11. 2WD/4WD ir diferencialo užrakto indikatorius
12. Kuro lygio indikatorius
13. Sutrikimų indikatorius
14. Rida

KONTROLĖS IR DALIŲ FUNKCIJOS

M550/M550L EURO (EFI) LCD prietaisų skydelis

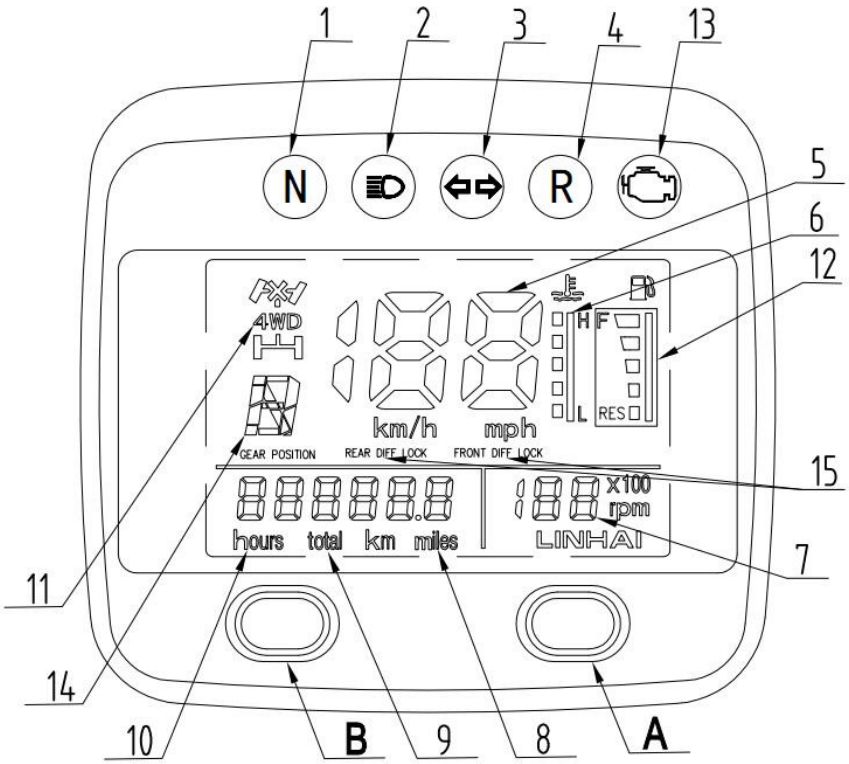

1. Neutrali indikatoriaus lemputė
2. Tolimųjų šviesų indikatoriaus lemputė
3. Posūkio indikatoriaus lemputė
4. Atbulinės eigos indikatoriaus lemputė
5. Spidometras
6. Aušinimo skysčio temperatūros matuoklis
7. Variklio apsisukimų matuoklis
8、9. Odometras
10. Variklio darbo valandų skaitiklis
11. 2WD/4WD indikatorius

A: km/ mylių parinkimas

B: valandų / atstumo parinkimas
12. Kuro lygio matuoklis
13. EFI
14. Pavaros pozicijos indikatorius
15. Galinis diferencialo užraktas

Akseleratorius

Įspėjimas

Nejunkite ar nenaudokite keturračio su įstrigusiais ar netinkamai veikiančiais akseleratoriaus valdikliais. Įstrigęs ar netinkamai veikiantis akseleratorius gali lempi nelaimingą atsitikimą kas gali nulemti sunkius kūno sužalojimus ar net mirtį.
Visada susisiekite su savo gamintojo atstovu dėl remonto kai tik problemos su akseleratorium atsiranda.
Nesugebėjimas patikrinti ar išlaikyti tinkamą akseleratoriaus sistemos veikimą gali sukelti akseleratoriaus strigimą judant ir sukelti avariją.
Visada patikrinkite judėjimo lygį bei grįžimą prieš užvedant variklį ir retkarčiais važiavimo metu.

Akseleratoriaus svirtis
Variklio greitis ir transporto priemonės judėjimas yra kontroliuojami spaudžiant akseleratoriaus svirtį.

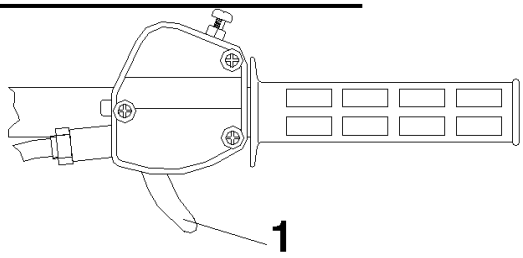

Akseleratoriaus svirtis (1) yra spyruokle įtvirtinta ir variklio darbas grįžta į neutralią eigą kai tik svirtis yra paleidžiama.

Įspėjimas

Plovimas ar transporto priemonės veikimas žemoje temperatūroje gali sukelti vandens užšalimą akseleratoriaus kabelio vamzdyje ir/ar akseleratoriaus mechanizme.

Tai gali nulemti akseleratoriaus įstrigimą, variklio tolimesnį veikimą ir prarastą kontrolę.

Priekiniai ir galiniai stabdžiai

Prieš kiekvieną važiavimą reikia patikrinti stabdžių skysčio lygį. Rankinio stabdžio rezervuaras yra kairiojoje rankenos pusėje. Kojų stabdžių rezervuaras yra po sėdyne. Skysčio lygis turėtų būti palaikomas tarp didžiausio ir mažiausio lygio atžymų.

Įspėjimas

Kai tik atidarote stabdžių skysčio butelį, panaudokite jo tiek, kiek reikia ir išmeskite likučius. Negalima laikyti ar naudoti jau dalinai panaudoto stabdžių skysčio butelio. Stabdžių skystis yra higroskopinis, tai reiškia, kad jis greitai

sugeria drėgmę iš oro. Dėl šios priežasties stabdžių skysčio virimo temperatūra gali sumažėti, dėl to gali greitai silpti stabdžių veikimas ir atsirasti galimybė sunkiai susižeisti.

Priekiniai ir galiniai stabdžiai

Priekiniai ir galiniai stabdžiai yra dešinėje, grindų vidinėje dalyje ir yra valdomi dešine koja. Priekiniai ir galiniai stabdžiai yra hidrauliškai įjungiami diskiniai stabdžiai, kurie įjungiami tik vienu pedalu.
Prieš važiuodami visada patikrinkite stabdžių pedalo judėjimą ir rezervuaro skysčio lygį. Paspaudus, pedalas turėtų jaustis tvirtai. Bet koks laisvumas parodo galimą skysčio nutekėjimą arba žemą pagrindinio cilindro skysčio pedalą, kurį prieš važiavimą reikia ištaisyti. Dėl tinkamos diagnostikos ir remonto kreipkitės į savo platintoją.

Įspėjimas

Niekada nenaudokite keturračio su laisvai judančiu stabdžių pedalu. Keturračio naudojimas su laisvai judančiu stabdžių pedalu gali nulempi stabdžių praradimą. Stabdžių praradimas gali nulemti nelaimingą atsitikimą.

Rankinio stabdžio nustatymas

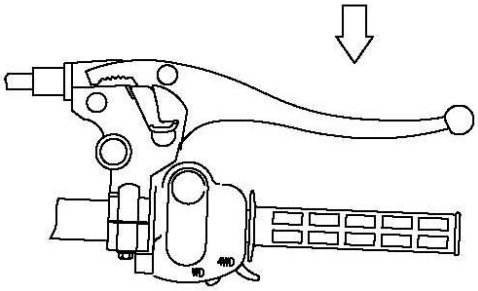

Nepriklausomos pakabos modeliai:
1. Išspauskite dešiniąją rankinio stabdžio svirtelę du ar tris kartus ir laikykite ją.
2. Stumkite rankinio stabdžio užraktą į svirties korpuso briaunas. Atleiskite stabdžio svirtį.
Norėdami atlaisvinti rankinio stabdžio užraktą, išspauskite stabdžių svirtį. Jis grįš į savo laisvą poziciją.

Svarbios apsaugos priemonės

- Rankinis stabdis gali atsipalaiduoti palikus jį ilgam laikui. Tai gali sukelti avariją.
- **Nepalikite transporto priemonės ant kalvos ilgiau nei penkias minutes palikę ant rankinio stabdžio.**
- Visada užblokuokite nuokalnės pusę ar ratus jei paliekate keturratį ant kalvos ar pastatote keturratį įkalnėje ar nuokalnėje.

Įspėjimas

Prieš naudodamiesi keturračiu visada įsitikinkite, kad rankinis stabdis buvo išjungtas. Gali įvykti nelaimingas atsitikimas nulemiantis sunkius sužalojimus jei rankinis stabdis bus paliktas važiuojant keturračiui.

Pagalbiniai stabdžiai

Įspėjimas

Naudodami pagalbinius stabdžius būkite atsargūs. Negalima agresyviai naudoti pagalbinių stabdžių judant į priekį nes galiniai ratai gali slysti ir slidinėti į šonus dėl ko prarandamas valdymas..

Pagalbinių stabdžių svirtis

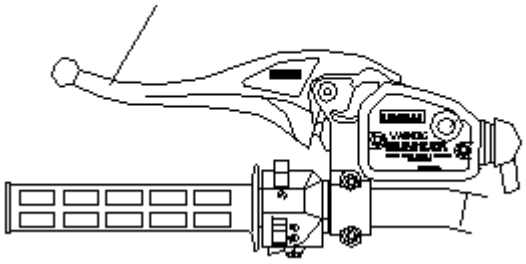

Jūsų keturratis turi pagalbinius stabdžius kaip saugos funkciją. Jie yra kairėje vairalazdės pusėje ir yra valdomi kairiąja ranka. Jie yra atsarginis variantas Jūsų pagrindinei stabdžių sistemai, ypač jei pagrindinė sistema neveikia.

Jei galiniai ratai slys, galinį stabdį spauskite kairiąja ranka tik tam tikru mastu. Agresyviai naudojant galinį stabdį kylant į įkalnę gali atsirasti apsivertimo galimybė.

KONTROLĖS IR DALIŲ FUNKCIJOS

Stabdžių skysčio lygis

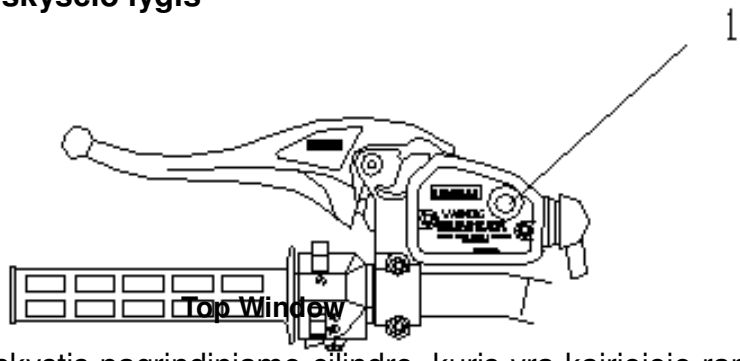

Stabdžių skystis pagrindiniame cilindre, kuris yra kairiojoje rankenoje, turi būti patikrintas prieš kiekvieną kelionę. Pagrindinio cilindro viršuje yra indikatorinis langas (1). Šis langas bus tamsus, kai skysčio lygis yra pilnas. Kai reikia papildyti skysčio, langas bus skaidrus. PASTABA: tikrinant skysčio lygį, keturratis turi stovėti ant lygaus žemės paviršiaus, o rankenos turi būti tiesios. Jei skysčio lygis yra žemas, įpilkite tik DOT 3.
Kai kuriuose modeliuose yra "šoninis langas", per jį galima matyti skysčio lygį ir palaikyti tarp nurodytų "max" ir "min" ženklų ant rezervuaro.

Vairuotojo sėdynė

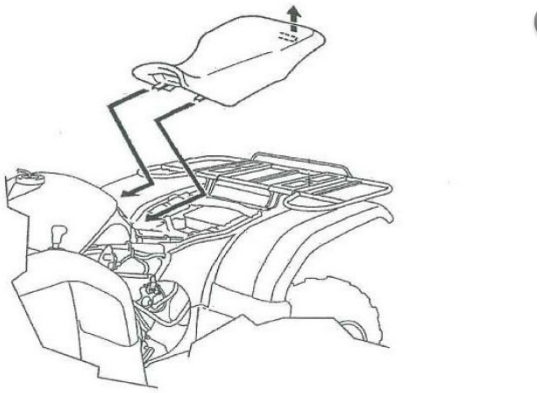

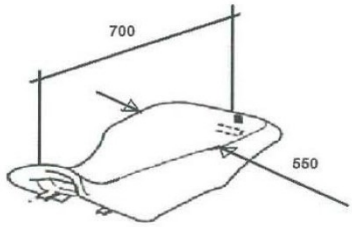

Įspėjimas

Kad išvengti sunkių sužalojimų:.

1. Įsitikinkite kad sėdynė pilnai įstatyta.
2. Neleiskite jokiam kitam žmogui vairuoti transporto priemonės kaip tik pačiam vairuotojui.

Automatinės transmisijos pavarų naudojimas

Transmisijos pavarų svirtis randasi kairėje transporto priemonės pusėje. Transmisijos pavarų svirtis turi keturias pozicijas: aukštą pavarą, atbulinę eigą, neutralią ir žemą pavarą.

Transmisijos perjungimo svirtis turi tris pozicijas:

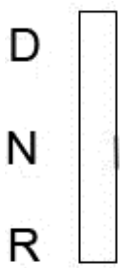

važiavimo; atbulinę; neutralią.

PASTABA: norėdami pratęsti diržo naudojimo laiką naudokite žemą pavarą sunkiai traukiant arba kai dirbate mažesniu nei 11 km/h greičiu ilgesnį laiką.

Įspėjimas

Perjungiant bėgius sustokite su transporto priemone ir varikliui dirbant laisva eiga perjunkite į norimą pavarą. Pavarų perjungimas kai variklio greitis yra didesnis nei tuščia eiga ar kol transporto priemone juda gali lemti transmisijos gedimą.

Visada įjunkite bėgį ir nustatykite rankinį stabdį kai paliekate transporto priemonę be priežiūros.
Svarbu neprarasti perjungimo svirties kontroles tam, kad būtų užtikrintas tinkamas transmisijos funkcionalumas. Jei susiduriate su kokia nors problema, susisiekite su gamintojo atstovu.

Įspėjimas

POTENCIALUS PAVOJUS
Jei variklio sūkių skaičius yra per didelis, naudokite žemesnę pavarą.
KAS GALI ATSITIKTI
Ratai gali nustoti suktis. Tai gali sukelti kontrolės praradimą, avariją ir sužeidimus. Tai taip pat gali sukelti variklio ar vairavimo sistemos gedimus.
KAIP IŠVENGTI RIZIKOS
Įsitikinkite, kad variklis pakankamai pristabdė, prieš pereidamas prie žemesnės pavaros.

Variklio aušinimo sistema

Aušinimo skysčio lygis

Nepriklausomos pakabos modelis

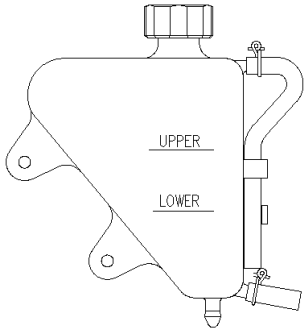

Pildymo talpa, esanti po sėdyne turi būti palaikoma tarp minimalaus ir maksimalaus lygių, pažymėtų ant pildymo talpos.

Variklio aušinimo skysčio lygis yra kontroliuojamas arba palaikomas iš aušinimo atstatymo sistemos. Atstatymo sistemos komponentai yra butelis, radiatoriaus užpildymo kaklelis, radiatoriaus slėgio dangtelis ir jungiamoji žarna.

Didėjant aušinimo skysčio temperatūrai besiplečiantis (šildomas) perteklinis aušinimo skystis yra priverstas iš radiatoriaus pratekėti slėgio dangtelį ir į pildymo talpą. Kai variklio aušinimo skysčio temperatūra mažėja, besitraukiantis (šąlantis) aušinimo skystis grįžta iš bakelio praeidamas slėgio dangtį į radiatorių.

PASTABA: Tam tikras aušinimo skysčio lygio kritimas yra normalus naujose transporto priemonėse, nes sistema išvalo pati patekusius oro tarpus. Stebėkite aušinimo skysčio lygį ir palaikykite jį kaip rekomenduojama papildant

aušinimo skystį į talpą. Mes rekomenduojame naudoti 50/50 mišinį iš aukštos kokybės aušinimo skysčio, suderinamo su aliuminiu ir distiliuoto vandens.

PASTABA: Visada laikykitės gamintojo maišymo rekomendacijų aušinimo apsaugai, reikalingai Jūsų vietovėje.

Aušinimo sistema

ĮSPĖJIMAS

Niekada nenuimkite slėgio dangtelio kai variklis yra šiltas ar karštas. Besiveržiantys garai gali sukelti rimtus nudegimus. Variklis turi būti šaltas prieš nuimant slėgio dangtelį.

Radiatoriaus aušinimo skysčio lygio patikrinimas

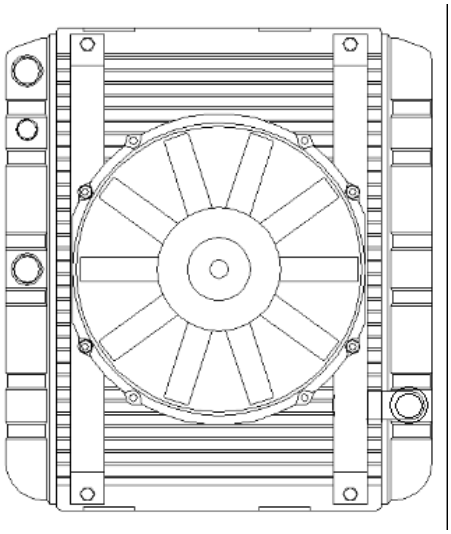

PASTABA: Ši procedūra yra reikalinga jei aušinimo sistema buvo ištuštinta techninei priežiūrai ir / arba remontui. Tačiau jei aušinimo skysčio talpa išdžiūna, lygis radiatoriuje turi būti patikrintas ir papildytas aušinimo skysčiu jei reikia.

PASTABA: Nestandartinio slėgio dangčio naudojimas neužtikrins tinkamo aušinimo atstatymo sistemos funkcionavimo. Jei slėgio dangtį reikia pakeisti, kreipkitės į savo atstovą tinkamos pakaitinės dalies. Siekiant užtikrinti, kad aušinimo skystis išlaikytų gebėjimą apsaugoti variklį, rekomenduojama, kad sistema būtų visiškai ištuštinama kas dvejus metus ir supiltas naujas aušinimo skysčio ir distiliuoto vandens mišinys.

Naudojant piltuvą reikia lėtai įpilti aušinimo skystį per radiatoriaus užpildymo kaklelį.

Kuro ir tepalo sistema

ĮSPĖJIMAS

Esant tam tikroms sąlygoms benzinas yra labai degi ir sprogi medžiaga.

- Visada būkite ypač atsargūs, kai naudojate benziną.
- Visada pilkite kurą kai variklio darbas sustabdytas, lauke ar gerai vėdinamoje patalpoje.
- Nerūkykite ar nelaikykite atvirų liepsnų ar kibirkščių toje vietoje, kurioje pilamas kuras ar kur saugomas benzinas.
- Neperpilkite kuro bako. Nepripildykite kuro bako kaklelio.
- Jei benzino pateko ant odos ar drabužių, tuojau pat jį nuplaukite su muilu ir vandeniu ir pasikeiskite drabužius.
- Niekada neužveskite ar nepalikite veikiančio variklio uždaroje patalpoje. Benzinu varomo variklio dujos yra nuodingos ir per trumpą laiką gali sukelti sąmonės netekimą ir mirtį.
- Išjunkite kuro vožtuvą kai tik keturratis paliekamas vėlesniam naudojimui ar pastatomas aikštelėje.

ĮSPĖJIMAS

Šio produkto variklio išmetamos dujos turi tam tikrus kiekius cheminių medžiagų, sukeliančių vėžį, išsigimimus ir darančių kitą žalą reprodukciniams procesams.

Kuro sistema

Kuro bako užpildymo dangtelis (1) yra tiesiai po vairu. Pasitikrinkite techninėse specifikacijose kokios talpos yra Jūsų bakas. Naudokite reguliarų . bešvinį benziną.

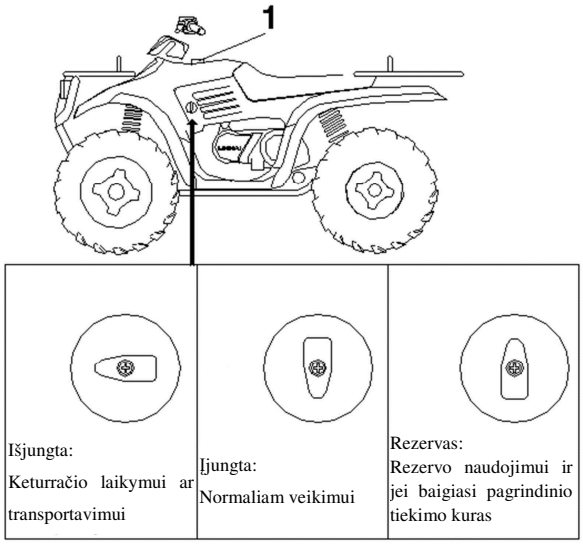

KONTROLĖS IR DALIŲ FUNKCIJOS

Kuro sklendė yra kairėje priekinio sparno pusėje ir turi tris pozicijas:

Išjungta: Keturračio laikymui ar transportavimui.

Įjungta: Normaliam veikimui.

Rezervas: Rezervo naudojimui ir jei baigiasi pagrindinio tiekimo kuras.

PASTABA: Su rezerviniu kuru galite nuvažiuoti apie 10 km. Visada užpildykite kuro baką kaip galima greičiau kai tik pasinaudojate rezervu. Visada grąžinkite kuro sklendę į „Įjungta“ poziciją po kuro bako papildymo.

Kuro filtras

Filtras turėtų būti keičiamas Jūsų atstovybės kas 100 darbo valandų arba kasmet. Nebandykite išvalyti kuro filtro patys.

Tepalo sistema

Tepalo bakelis yra variklio dešinėje pusėje.

Tam kad patikrinti tepalo lygį:

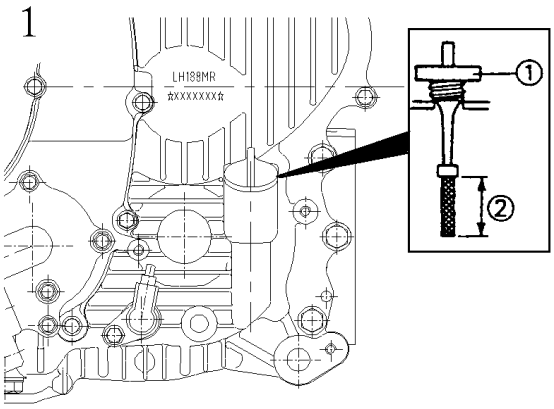

1. Pastatykite transporto priemonę lygioje vietoje.
2. Užveskite variklį ir leiskite jam padirbti tuščia eiga 20-30 sekundžių.
3. Išjunkite variklį, ištraukite lygio matuoklį (1) ir nuvalykite jį sausai su švariu skudurėliu.

4. Įdėkite lygio matuoklį atgal į tepalo bakelį (nesukite jo), ištraukite ir pažiūrėkite tepalo lygį.

5. Nuimkite lygio matuoklį ir patikrinkite ar tepalo lygis yra tarp pilno ir papildymo žymių. Įpilkite alyvos jei to reikalauja lygio matuoklis. Neperpilkite.

ATSARGIAI

Naudokite tik SAE 15W/40, SG tepalą. Niekados nekeiskite ar nemaišykite tepalų rūšių. Galite stipriai sugadinti variklį ir prarasti garantiją.

4 Varomųjų ratų / diferencialo užrakto sistema

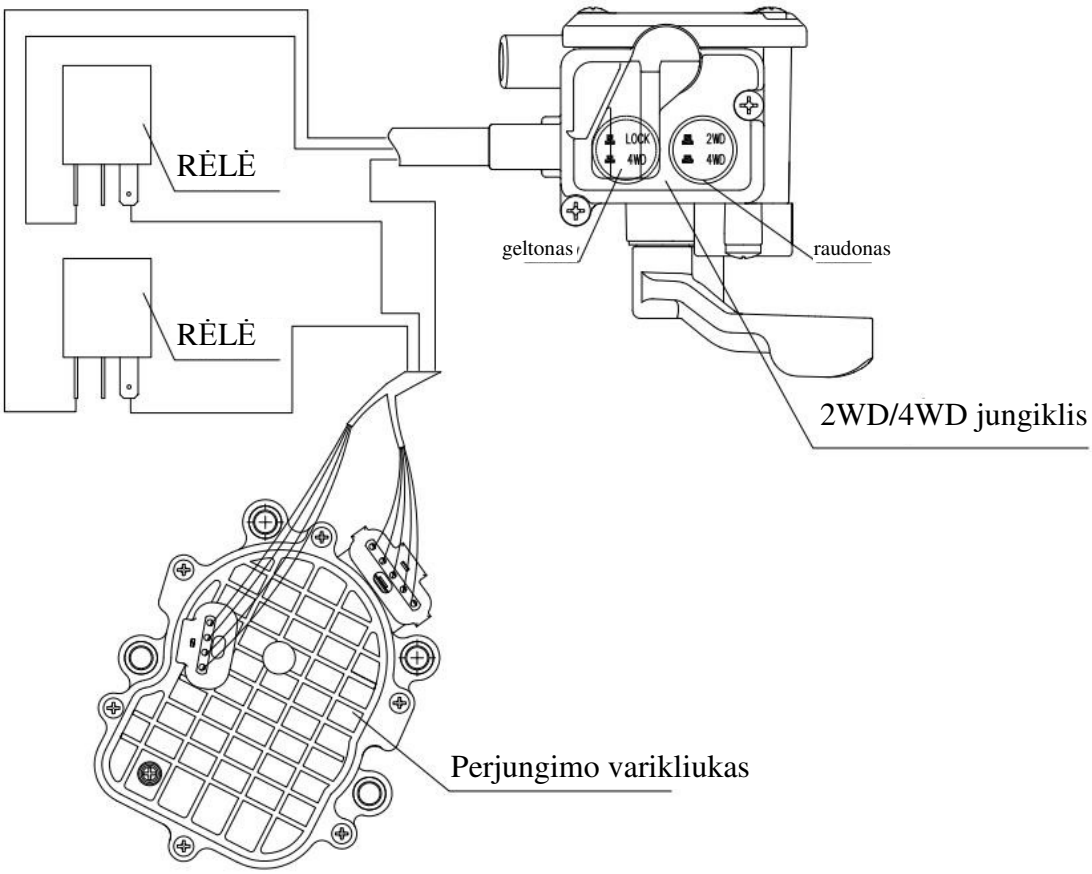

ĮSPĖJIMAS:
Visada perjunkite kai transporto priemonė stovi.

PASTABA:
Perjungiant 2WD/ 4WD ar diferencialo užraktą mechanizmai priekinėje pavarų dėžėje vis dar gali būti įjungti/ išjungti, mechanizmai visiškai išsijungs/ įsijungs važiuojant ant kieto paviršiaus ar atbuline eiga.

⚠ ĮSPĖJIMAS

Nejunkite 4WD jei galiniai ratai sukasi. Tai gali sukelti šimtą transporto priemonės gedimą. Įjungus 4WD, mygtukas išliks 4WD padėtyje, tačiau 4WDmechanizmas gali būti išjungtas. Visada akseleruokite švelniai ir leiskite ratams judėti šiek tiek, kad 4WD mechanizmas galiausiai įsijungtų. 4WD indikatorius įsijungs ant spidometro kai 4WD mechanizmas įsijungs.

ĮSPĖJIMAS:
Labai sunkus vairavimas yra priekinės pavarų dėžės (diferencialo) sutrikimo simptomas, netgi 2WD padėtyje gali atsirasti kontrolės praradimas. Jei Jūs juntate kokius nors simptomus, susijusius su vairavimu, nugabenkite keturratį savo atstovui patikrinimui ir aptarnavimui.

PASTABA:
Vairavimas reikalauja daugiau pastangų bet išlieka pusiausvyra iš kairės į dešinę.

ĮSPĖJIMAS
Asimetriškas sunkus vairavimas yra vienos pusės vidinių ar išorinių šarnyrų veikimo sutrikimo simptomas, netgi 2WD padėtyje gali atsirasti kontrolės praradimas. Jei Jūs juntate kokius nors simptomus, susijusius su vairavimu, nugabenkite keturratį savo atstovui patikrinimui ir aptarnavimui.

ĮSPĖJIMAS
Kiekvieną kartą prieš važiuodami turite patikrinti savo keturratį, kad įsitikintumėte, ar jis tinkamai veikia. Jei netinkamai atliksite patikrinimą, tai gali lemti sunkius sužalojimus ar mirtį.

Išankstinis patikrinimas
Nustatyti ar šarnyrai blogai funkcionuoja galima sukant vairą į vieną pusę arba važiuojant mažu greičiu. Vairavimas turi išlikti subalansuotas iš kairės į dešinę 2 WD ir 4WD padėtyse.